НИРО
НИЖЕГОРОДСКИЙ ИНСТИТУТ РАЗВИТИЯ ОБРАЗОВАНИЯ

Воспитание младших школьников в условиях реализации ФГОС НОО

Приятелева М.К.
ст. преподаватель
кафедры начального образования
ГБОУ ДПО НИРО

2017

Воспитание?
Воспитание…
Воспитание!

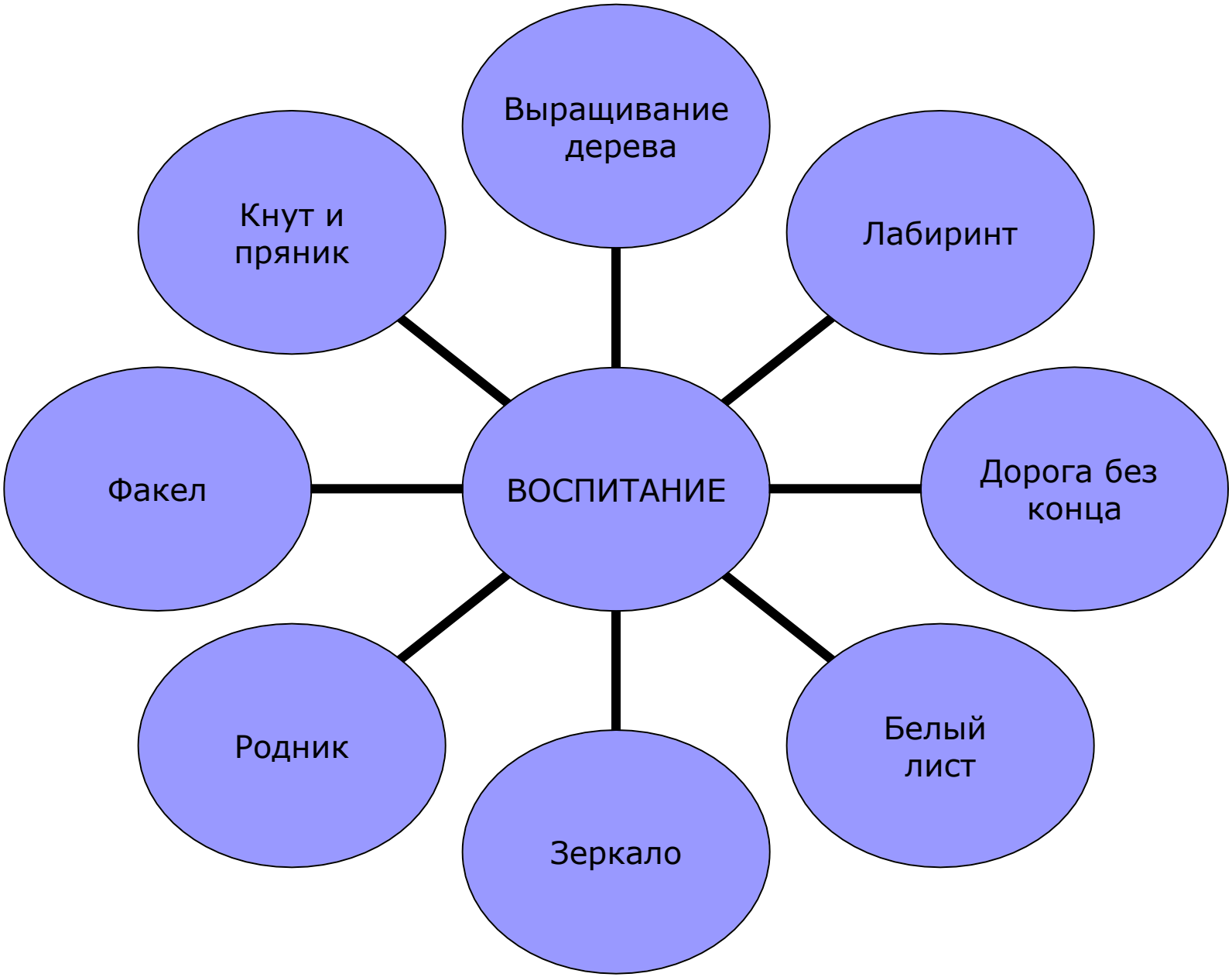
Выращивание дерева
Кнут и пряник
Лабиринт
Факел
ВОСПИТАНИЕ
Дорога без конца
Родник
Белый лист
Зеркало

Человек как предмет воспитания

- Проблемы воспитания и обучения неразрывно связаны, поскольку данные процессы направлены на человека как целое.
- Платон писал: «...самым важным в обучении мы признаем надлежащее воспитание».
- «Недостаточно, чтобы воспитание только не портило нас, — нужно, чтобы оно изменяло нас к лучшему». М. Монтень.

Что влияет на воспитание?

- школа
- среда
- семья
- искусство и литература
- СМИ
- иерархия общественных ценностей
- внешкольные организации

К группе воспитательных
объективных факторов
относятся:

- генетическая наследственность и состояние здоровья человека;
- социальная и культурная принадлежность семьи, оказывающая влияние на его непосредственное окружение;
- обстоятельства биографии;
- культурная традиция, профессиональный и социальный статус;
- особенности страны и исторической эпохи.

Группу субъективных факторов составляют:

- психические особенности, мировоззрение, ценностные ориентации, внутренние потребности и интересы как воспитателя, так и воспитуемого;

- система отношений с социумом;

- организованные воспитательные воздействия на человека со стороны отдельных людей, групп, объединений и всего сообщества.

Цели воспитания
— это ожидаемые изменения в человеке (или группе людей), осуществленные под воздействием специально подготовленных и планомерно проведенных воспитательных акций и действий.

Процесс формулировки таких целей, как правило, аккумулирует **гуманистическое** отношение воспитателя (группы или всего общества) к личности воспитуемого.

семейное
школьное
доп.образование
индивидуальное
массовое
групповое
По формам
ВИДЫ ВОСПИТАНИЯ
нравственное
трудовое
эстетическое
умственное
физическое
По содержанию и видам деятельности
По отношению: воспитатель – воспитуемый
авторитарное
гуманистическое
демократическое
свободное
По объектам воспитания
экономическое
гражданское (патриотическое)
конфессиональное (религиозное)
экологическое
поло-ролевое
интеркациональное
национальное
правовое

Что такое воспитание?

Определение категории "воспитание“

Ю. К. Бабанский
Воспитание - процесс активного взаимоотношения воспитателя и воспитуемого, в результате которого под воздействием первого через организацию жизни и деятельности, включение в систему общественных отношений формируется всесторонне развитая, гармоничная личность второго

К. А. Абульханова. Н. В. Васина, А. Г. Лаптев
Воспитание - процесс целенаправленного и систематического воздействия субъекта воспитания на объект в интересах привития ему качеств, соответствующих воспитательным целям и задачам

В. А. Сластенин. И. Ф. Исаев. А. И. Мищенко, Е. Н. Шиянов
Воспитание - процесс целенаправленной и сознательно контролируемой социализации, т. е. целенаправленной передачи социального опыта подрастающему поколению

Определение категории "воспитание“

Ю. П. Сокольников
Воспитание - процесс последовательного усвоения воспитанником социального опыта, накопленного обществом, тех или иных элементов культуры и развития на этой основе его духовных и физических сил, формирования личности

Х. И. Лийметс, Л. И. Новикова, В.А. Караковский. Н. Л. Селиванова. А. М. Сидоркин
Воспитание - целенаправленное управление процессом развития личности

А. И. Кочетов
Воспитание - управление процессом духовного и физического развития индивида

Определение категории "воспитание“

С. Д. Поляков
Воспитание - целенаправленное влияние на развитие мотйвационно-ценностной сферы человека

В. Е. Гурин
Воспитание - целенаправленное выявление оптимальных педагогических условий для развития морально-волевых качеств личности, придающих ей гуманистическую направленность, целеустремленность, действенность, устойчивость в сочетании с необходимой гибкостью средств достижения высокой цели, способностью находить оптимальные поведенческие решения

Б. З. Вульфов, В. Д. Иванов
Воспитание - целенаправленное создание условий для разностороннего развития и саморазвития человека, становления его социальности

А. В. Мудрик
Воспитание - целенаправленное создание условий для развития человека

- **Воспитание -** комплекс технологий, направленных на целенаправленное формирование личности ребенка
  - *Материал из Википедии*

- Воспитание — это механизм обеспечения сохранения исторической памяти популяции
  - *И.П.Павлов*

Воспитание - это

комплексная социально-педагогическая технология, поддерживающая развитие человека, общества и государства, содействующая решению стоящих перед ними проблем.

Воспитание ориентировано на достижение определенного **идеала**, т.е. того образа человека, который имеет приоритетное значение для общества в конкретно-исторических, социокультурных условиях.

Технология – совокупность действий, операций и процедур, инструментально обеспечивающих гарантированное получение прогнозируемого результата (Л.Никитина)

Педагогическая технология –

это прикладная педагогическая дисциплина, обеспечивающая реальное взаимодействие педагога с детьми как решающий фактор взаимодействия детей с окружающим миром, посредством тонкого психологически оправданного «прикосновения к личности», искусством которого владеет педагог.

Н.Е.Щуркова

Воспитательная технология –

это совокупность и последовательность реализации форм, методов, приемов и средств воспроизведения теоретически обоснованного процесса воспитания, позволяющего достигать поставленные воспитательные цели.

Воспитательные технологии:

- Воспитательная система (ОУ, детского лагеря, детского объединения,коллектива и др.);
- Технология создания воспитательного пространства как сетевого взаимодействия ОУ с социумом (учреждениями культуры, спорта и др.);
- Технология КТД И.П.Иванова;
- «Творческая комната» И.П.Волкова;
- Технология «Самосовершенствования личности» Г.К.Селевко;

Воспитательные технологии:

- Технология педагогической поддержки О.С.Газмана;
- Технология организации ученического самоуправления;
- Технология организации и проведения воспитательных мероприятий;
- Игровые технологии;
- Информационные технологии;

Воспитательные технологии:

Проектные технологии;

Технология тьюторской поддержки детей и молодёжи;

Технологии диалогового взаимодействия (дебаты, дискуссии, диспуты и др.);

Образовательные технологии: ТРИЗ, портфолио, педагогическая мастерская, развития критического мышления и др.

Три уровня понятия «педагогическая технология»

- **Общепедагогическая технология** (как синоним «педагогической системы»), характеризующая целостный педагогический (общедидактический, общевоспитательный) процесс в данном регионе, учебном заведении...; в нее включаются совокупность целей, содержания, средств и методов, алгоритм деятельности субъектов процесса.
- **Частнометодическая (предметно-дидактическая либо воспитательная) педагогическая технология** в значении «частная методика», т.е. совокупность методов и средств для реализации определенного содержания обучения и воспитания в рамках одного предмета либо направления воспитания, класса, учителя, авторской школы...
- **Локальная (модульная) педагогическая технология** как технология отдельных частей учебно-воспитательного процесса, технология решения дидактических и воспитательных задач.

(Селевко Г,К. Современные образовательные технологии. М., 1998. С. 15-16).

Общепедагогические технологии воспитательного процесса (педагогические системы)

- Гуманно-личностная технология Ш.А. Амонашвили.
- Система воспитания в Павлышской школе В.А. Сухомлинского.
- Модель трудового воспитания А.А. Католикова по системе коммуны А.С. Макаренко
- Школа как воспитательная система В.А. Караковского.
- Авторская модель «Русская школа» (И.Ф. Гончаров, Л.Н. Погодина)
- Воспитательная система Международного детского центра «Артек»

Частнометодические воспитательные технологии

- Выявление и развитие творческих способностей детей в разнообразной внеурочной деятельности детей в «творческой комнате» (И.П. Волкова).
- Технология воспитания общественного творчества в условиях коллективной творческой деятельности И.П. Иванова.
- Технология личностно-ориентированной коллективной творческой деятельности С.Д. Полякова.
- Технология педагогической поддержки О.С. Газмана.
- Система нравственного воспитания через курс «Этическая грамматика» А.И. Шемшуриной (1-9-й классы).
- Авторский курс самопознания и самовоспитания для старшеклассников «Человековедение»
- Авторский курс «Самоусовершенствование личности» в технологии саморазвивающегося обучения (Г.К. Селевко).

Локальные (модульные) воспитательные технологии

Эти технологии наиболее подробно разработаны группой педагогов Н.Е. Щурковой, В.Ю. Питюковым, Д.Д. Рогозиной, А.П. Савченко и др.

См.: Краткий справочник по педагогической технологии. М.,1997;
Питюков В.Ю. Основы педагогической технологии. М., 1997.

Отечественные воспитательные технологии

Технология педагогического сотрудничества

Ее основными целевыми ориентирами является переход от педагогики требования к педагогике отношений, гуманно-личностный подход к ребенку, а также единство процессов обучения и воспитания

Отечественные воспитательные технологии

Гуманно-личностная технология воспитания Ш.А.Амонашвили.

Она предусматривает содействие становлению, развитию и воспитанию в ребенке благородного человека путем раскрытия его личностных качеств, а также его познавательных способностей

Отечественные воспитательные технологии

Технология коллективного творческого воспитания И.П.Иванова

предусматривает такую организацию совместной деятельности взрослых и детей, при которой все участвуют в коллективном творчестве, планировании и анализе достигнутых (полученных) результатов

Отечественные воспитательные технологии

Технология гуманного коллективного воспитания В.А.Сухомлинского.

Ее автор считал, что в воспитании нет главного и второстепенного. К тому же он рассматривал воспитание, как своеобразное «педагогическое ведение человека» по всей его жизни. Приоритетными воспитательными ценностями этой технологии являются совесть, добро и справедливость

Элементы воспитательной технологии

- Чётко сформулированная проблема;
- Стандарты (параметры) для запуска технологии и оценки результатов;
- Набор методов и приёмов решения проблемы;
- Порядок и последовательность их применения;
- Ресурсы;
- Алгоритм операций, структурированных по этапам;
- Система критериев и показателей оценки эффективности;
- Перечень и формы нормативной документации.

«Развитие… возможно лишь на основе сохранения и творческого использования предшествующего опыта,

глубокого усвоения традиций и наследия, оптимальная структура прогресса предполагает диалектическое единство преемственности и кардинальных нововведений…»

(А.И.Зеленков)

Воспитательная система

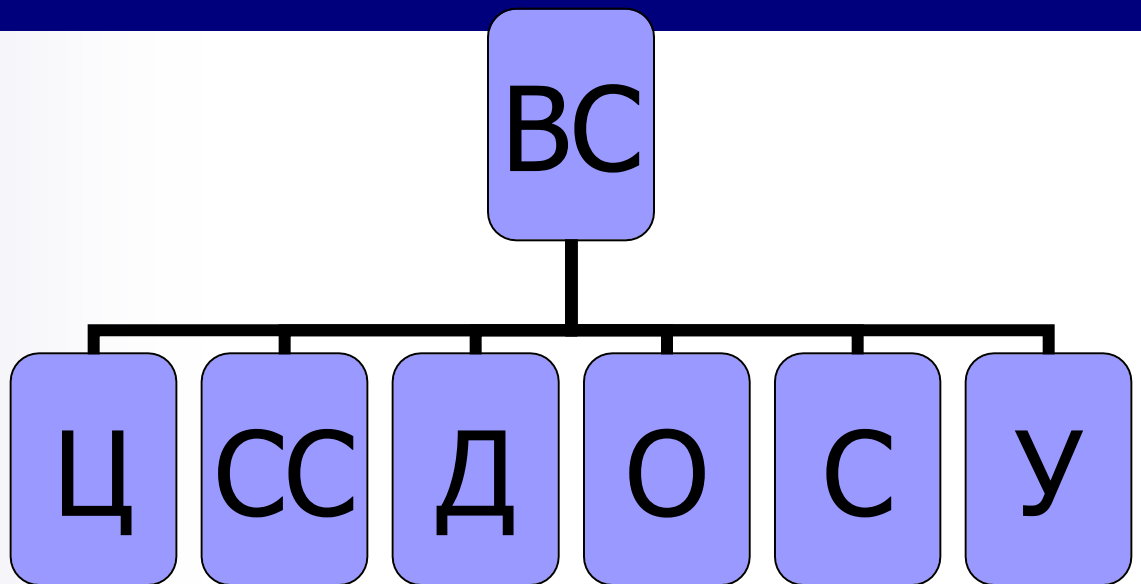

Воспитательная система - целостный социальный организм, возникающий в процессе взаимодействия основных компонентов воспитания(цель, субъекты, их деятельность, отношения, освоенная коллективом окружающая среда, управление) и обладающий такими интегративными характеристиками, как образ жизни коллектива, его психологический климат.

(Л.И.Новикова)

Основные рекомендации

- НЕ используйте готовые модели;
- НЕ внедряйте модели;
- НЕ загоняйте школу в моделируемую систему.

  Еще К.Д. **Ушинский** утверждал, что **передается не опыт, а идея опыта.** А опыт создается собственными усилиями коллектива единомышленников в единстве теории и практики.

Моделирование ВС

- моделирование воспитательных систем класса - это процесс взаимодействия классного руководителя со своими коллегами, учащимися и их родителями по формированию целостного коллективного представления о важнейших качествах и компонентах воспитательной системы, об основных ее системообразующих факторах и связях, о путях, этапах и способах ее построения

Составные части процесса моделирования

- субъект моделирования;
- объект моделирования;
- процесс деятельности по формированию модельных представлений о воспитательном процессе в классе;

Моделирование ВС

- Иерархия ценностей, а не их палитра оказывает решающее влияние на выбор целевых ориентиров, установление норм поведения и общения, формирование индивидуальных ценностных ориентации участников воспитательного процесса.

Моделирование ВС
Целеполагание

- ***идеальная цель*** — это некий идеал, к которому стремится общество, школа, педагог;
- ***результатная цель*** - это прогнозируемый результат, часто выраженный в желаемом образе выпускника (учащегося) и который планируется достичь за определенный промежуток времени;
- ***процессуальная цель*** - это проектируемое состояние воспитательного процесса, оптимальное для формирования желаемых качеств выпускника (учащегося).

Требования к целевым ориентирам

- Направлены на развитие личности ребенка
- Сопряжены с интересами и ценностными установками членов классного сообщества
- Учитывать социальный заказ государства и общества
- Соответствовать особенностям коллектива класса и условиям его жизнедеятельности.
- Обеспечены необходимыми ресурсами для их реализации.
- Конкретными, четко и ясно сформулированными.
- Трудными, но реально достижимыми
- Гибкими, то есть обладать способностью к корректировке
- Диагностичными

«Воспитывать человека, — подчеркивал А.С. Макаренко, - *значит воспитать у него перспективные пути».*

Перспективы могут быть следующими:

- *близкая* - поход; дискотека; праздник именинников; посещение театра, концерта, выставки; экскурсия;
- *средняя* — коллективное творческое дело; победа или участие в конкурсе, смотре, соревновании; туристическая поездка;
- *далекая* - успешно завершить обучение в школе; стать образованными и воспитанными личностями; оставить в школе добрый след в виде установления традиции или весомого вклада в обустройство школьного здания и прилегающей территории и т.п.

При моделировании ВС можно выбрать

- разнообразные виды и формы деятельности
- какой-то один вид в качестве системообразующего

(формируют неповторимую индивидуальность («лицо») классного коллектива)

- объединить отдельные воспитательные дела и мероприятия в более крупные дозы воспитания - тематические программы, ключевые дела ,социально-педагогические проекты: систематизация воспитательных дел и мероприятий по направлениям, формирование годового круга традиционных дел.

Этапы развития ВС

- *первый этап* - этап проектирования системы;
- *второй этап* - этап становления системы;
- *третий этап* - этап стабильного функционирования системы;
- *четвертый этап* - этап завершения функционирования или коренного обновления системы.

Методы изучения результативности ВС

- Тест Н.Е. Щурковой «Размышление о жизненном опыте» (Новое в воспитательной работе школы / Сост. Е.Н. Щуркова, В.Н. Швырева.– М., 1991, с. 59-69);
- Методика М.И. Шиловой «Изучение воспитанности учащихся» (Шилова М.И. Учителю о воспитании школьников.–М., 1990, с. 14-35);
- Методика БП. Битинаса «Диагностика ценностных отношений школьника» (Голубев Н.К., Битинас Б.П. Введение в диагностику воспитания. - М., 1989 с. 100-117);
- Методика А.А. Андреева “Изучение удовлетворенности учащегося школьной жизнью” (Воспитательная система школы: аспект моделирования. – Псков, 1994,с. 47-48);
- Анкета «Я и моя школа» (Воспитательная система сельской школы / под ред. Е.Н. Степанова. – Псков, 1997, с. 87-89);
- Методика эмоционально-символической аналогии (СКЭСА) А.Н. Лутошкина (Лутошкин А.Н. Как вести за собой. – М., 1986, с. 115-131);
- методика социально-психологической самоаттестации коллектива (СПСК) Р.С. Немова (Воспитательная система сельской школы/ под ред. Е.Н. Степанова. – Псков, 1997, с. 144-146).

Критерии эффективности ВС

- воспитанность учащихся;
- защищенность и комфортность ребенка в классе;
- удовлетворенность учащихся и их родителей жизнедеятельностью в классе;
- сформированность классного коллектива;
- репутация класса;
- проявление индивидуальности («лица») класса;

Вот что писал о воспитанных людях А. П. Чехов

1. Они уважают человеческую личность, а потому всегда снисходительны, мягки, вежливы, уступчивы... Они не бунтуют из-за молотка или пропавшей резинки; живя с кем-нибудь, они не делают из этого одолжения, а уходя, не говорят: с вами жить нельзя! Они прощают и шум, и холод, и пережаренное мясо, и остроты, и присутствие в их жилье посторонних...

2. Они сострадательны не к одним только нищим и кошкам. Они болеют душой и от того, чего не увидишь простым глазом...

3. Они уважают чужую собственность, а потому и платят долги.

4. Они чистосердечны и боятся лжи как огня. Не лгут они даже в пустяках. Ложь оскорбительна для слушателя и опошляет в его глазах говорящего. Они не рисуются, держат себя на улице так же, как дома, не пускают пыли в глаза меньшей братии... Они не болтливы и не лезут с откровенностями, когда их не спрашивают... Из уважения к чужим ушам они чаще молчат.

5. Они не уничтожают себя с той целью, чтобы вызвать в другом сочувствие и помощь. Они не играют на струнах чужих душ, чтоб в ответ им вздыхали и нянчились с ними. Они не говорят: меня не понимают!..

6. Они не суетны. Их не занимают такие фальшивые бриллианты, как знакомство со знаменитостями, восторг встречного в Salon'е, известность по портерным...

7. Если они имеют в себе талант, то уважают его. Они жертвуют для него покоем, женщинами, вином, суетой...

8. Они воспитывают в себе эстетику. Они не могут уснуть в одежде, дышать дрянным воздухом, шагать по оплеванному полу...»

Уклад школьной жизни

– это целостная социокультурно-образовательная среда и целостное социокультурно-образовательное пространство,

интегрирующие разные виды деятельности

обучающегося, его родителей (законных представителей), педагогов и других субъектов социализации:

урочную и внеурочную, школьную и внешкольную, учебную и внеучебную, классную и внеклассную, семейную, общественно-полезную (социально значимую) и др.

«Уклад школы – это отношения взрослых и детей в ней, организация пространства, в котором эти отношения складываются, стиль подхода к возникающим проблемам и т.п. - всё это вполне очевидно для участников школьной жизни, но чаще всего неуловимо, неформализуемо для внешнего наблюдателя»

А.Н.Тубельский

В основе уклада школьной жизни – воспитательная система школы

«Необходим переход от воспитательной работы, построенной на наборах воспитательных технологий по проведению отдельных мероприятий к системному духовно-нравственному развитию и воспитанию обучающихся, направленному на формирование нравственного, личностно развивающего, социально открытого уклада школьной жизни»

ПООП НОО

Инновация - нововведение

это целенаправленное изменение, вносящее в среду внедрения новые стабильные элементы (новшества), вызывающие переход системы из одного состояния в другое

Инновационные направления развития воспитания

- Социальная значимость совместной деятельности детей и взрослых (социальное проектирование);
- Научно-исследовательская деятельность в сфере воспитания;
- Действенность детского общественного движения;
- Артпедагогика, музейная педагогика;
- Реальная гуманизация воспитания детей;
- Статусность классного руководителя,

развитие института классных руководителей в ОУ;

- Формирование банков услуг ОУ в сфере воспитания,
- Стандартизация профессиональных компетенций педагога-воспитателя.

Если деятельность учителя-новатора направлена на «порождение» нового в области содержания обучения, его методов и форм, но при этом личность ученика «вынесена за скобки», - подобные инновации не могут быть в педагогике оценены положительно

(В.А.Сластёнин)

Каким должен быть учитель?

Необходимые знания:

Основ законодательства о правах ребенка, законов в сфере образования и ФГОС общего образования.

Истории, теории, закономерностей и принципов построения и функционирования образовательных (педагогических) систем, роль и место образования в жизни личности и общества.

Основ психодидактики, поликультурного образования, закономерностей поведения в социальных сетях.

Основ методики воспитательной работы, основных принципов деятельностного подхода, виды и приемы современных педагогических технологий.

Нормативные правовые, руководящие и инструктивные документы, регулирующие организацию и проведение мероприятий за пределами территории образовательной организации (экскурсий, походов и экспедиций).

Умения:

Строить воспитательную деятельность с учетом культурных различий детей, половозрастных и индивидуальных особенностей.

Общаться с детьми, признавать их достоинство, понимая и принимая их.

Создавать в учебных группах (классе, кружке, секции и т.п.) разновозрастные детско-взрослые общности обучающихся, их родителей (законных представителей) и педагогических работников.

Управлять учебными группами с целью вовлечения обучающихся в процесс обучения и воспитания, мотивируя их учебно-познавательную деятельность.

Владеть методами организации экскурсий, походов и экспедиций и т.п.

Классный руководитель

«КОД да ВИНЧИ. Социокультурные уклады классного руководства»

Елена Петрова –старший преподаватель кафедры теории и истории педагогики Костромского госуниверситета

- классный руководитель-«шаман» в качестве источника деятельности ориентируется на традиции и массовое педагогическое сознание,
- классный руководитель-«алхимик» — ориентируется на эксперимент,
- классный руководитель-«пастырь» — ориентируется на нормативные документы,
- классный руководитель-«проповедник» — ориентируется на научные или философские концепции,
- классный руководитель-«проводник» — на личный успешный опыт,
- классный руководитель - «творец» — ориентируется на собственные идеи.

ВОСПИТАНИЕ - это сотрудничество, взаимодействие, взаимовлияние, взаимообогащение детей и взрослых.

ПРАВИЛО:
прежде чем предъявить требования к ребёнку, предъяви их к себе

Задачи воспитательной работы

- Достижение не только воспитательных результатов, но и воспитательных эффектов (последствий результата).
- Создание единого образовательного пространства «Школа-семья», через организацию взаимодействия школы с семьями учащихся на основе социального партнерства.
- Подготовка к осознанному принятию личностью традиций, ценностей, особых форм культурно-исторической, социальной и духовной жизни малой родины через семью, родственников, друзей, природную среду и социальное окружение.
- Реализация системно-деятельностного и личностно-ориентированного подходов через организацию проектно-исследовательской деятельности школьников, которая направлена на формирование УУД младших школьников.

ПРИОРИТЕТНЫЕ НАПРАВЛЕНИЯ ВОСПИТАНИЯ ШКОЛ- ПОБЕДИТЕЛЕЙ ПНПО

- Школа – социокультурный и образовательный центр
- Развитие школы как воспитательной системы
- Здоровьесбережение в ОУ
- Развитие государственно-общественного управления и самоуправления
- Воспитывающий потенциал обучения
- Развитие системы дополнительного образования в ОУ
- Внедрение информационных технологий
- Развитие педагогических традиций (А.С.Макаренко и др.)
- Культурный контекст, этническая направленность

НОРМАТИВНЫЕ ДОКУМЕНТЫ

Необходимость формирования **новой общественно государственной системы воспитания детей,** обеспечивающей их социализацию, подчеркивается в Указе президента РФ от 01.06.2012 г №761 «О национальной стратегии действий в интересах детей на 2012 - 2017 годы» и Стратегии развития воспитания в РФ на период до 2025 года.

Современная система воспитания должна обеспечить высокий уровень гражданственности, патриотичности, толерантности и законопослушное поведение.

Социальный заказ современной общеобразовательной школе представляет систему определённых педагогических требований, соответствие которым обеспечит **эффективное участие образования в решении общенациональных задач.**

Портрет выпускника начальной школы

владеющий основами умения учиться

любящий свой край и свою Родину

любознательный, активно познающий мир

доброжелательный, умеющий слушать и слышать собеседника, аргументировать свою позицию, высказывать свое мнение поступки

уважающий и принимающий ценности семьи и общества

готовый самостоятельно действовать и отвечать за свои поступки перед семьей и обществом

выполняющий правила здорового и безопасного образа жизни

Кто первый космонавт?

В Бостонском метрополитене висит плакат – на нем стилизованное изображение, подписанное 1961 годом, когда Гагарин полетел в космос.

- «Алан Шепард стал первым американцем в космосе».
- «Юрий Гагарин был запущен в первый пилотируемый полет на советском аппарате «Восток-1
- «Кто для вас является главным героем космоса?», большинство американцев на первое место поставили «лунного первопроходца» Нила Армстронга, затем следовали американские же астронавты и видные деятели НАСА. Гагарин разделил 6—7 места с… Джеймсом Тиберием Кирком, вымышленным персонажем телесериала «Звездный путь». А на 8-м месте находился, ну конечно же… герой американских комиксов Капитан Америка.

Любимые места малой родины

Меня зовут Пётр. В моём родном городе Нижнем Новгороде у меня много любимых мест, где мне очень нравиться бывать. Но самое любимое место – это Нижегородский планетарий. Я увлекаюсь астрономией и часто посещаю программы планетария. На входе всех гостей встречает памятник первому космонавту планеты – нашему соотечественнику Юрию Алексеевичу Гагарину. А ещё там храниться настоящая капсула с грунтом и камень с основания старта имени Ю.А. Гагарина космодрома Байконур, откуда стартовал первый космонавт. Когда я прихожу в планетарий я всегда мысленно здороваюсь с Юрием Алексеевичем, и конечно, мечтаю полететь в космос, как и он.

апрель 2016

Женщины-космонавты

Светла́на Сави́цкая
Первая в мире женщина-космонавт, вышедшая в открытый космос. (1982)
Единственная женщина — дважды Герой Советского Союза

Валентина Терешкова – 10-й космонавт мира. Единственная в мире женщина, совершившая космический полет в одиночку

Елена Серова - четвёртая женщина, совершившая космический полёт на корабле «Союз ТМА-14М» 26 сентября 2014 – 12 марта 2015 года

Елена Кондакова - первая женщина, совершившая длительный полёт в космос(1994 г. – 5 месяцев)

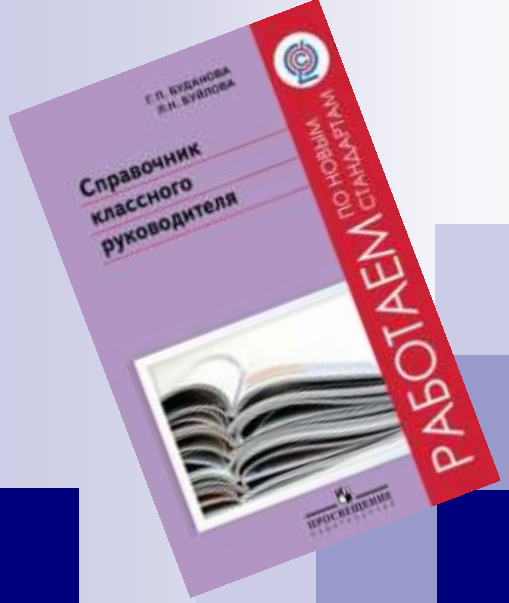

Литература для классного руководителя

Книга поможет разобраться в сложной ситуации с учеником или родителем; **научит работать с детьми с особенностями развития, вообще с самыми разными детьми; подскажет, как сделать ваши уроки незабываемыми.**

• Это не методичка и не пособие, это живая, искренняя книга. В ней много интересных приемов и советов, основанных на личном многолетнем опыте автора.

•

Нина Джексон - британский педагог, один из самых знаменитых специалистов по работе с особенными детьми. Она сотрудничает с ЮНЕСКО и ЮНИСЕФ, ездит по миру и рассказывает учителям, как помочь детям преодолеть дислексию, аутизм, СДВГ, дисграфию, задержку речи и другие проблемы.

Нина консультирует педагогические вузы, а ее собственная магистерская работа посвящена влиянию музыки на мотивацию и обучаемость.

- В пособии **содержатся подробные разработки родительских собраний. Различные по форме (консилиумы, круглые столы, мастерские общения, консультации, собрания-рецепты),** актуальные по тематике, они будут интересны практикующему учителю.
- Богатый дидактический материал, содержащийся в пособии, может быть интересен не только учителю, но и родителю.
- **Поучительные сказки и притчи** затронут ум и душу каждого участника воспитательного процесса.
- Благодаря предлагаемым рекомендациям родители вместе с педагогом смогут преодолеть трудности и сделать очередной шаг к мудрости.

Е. Н. Степанов, Л. В. Байбородова, А. А. Андреев, С. М. Петрова

Воспитательный процесс. Изучение эффективности. Методические рекомендации

- В книге кратко изложены теоретические и технологические аспекты изучения эффективности воспитательного процесса, представлены **методики для исследования результативности процесса развития личности ребенка, формирования школьного и классных коллективов, определения степени удовлетворенности** педагогов, учащихся и родителей жизнедеятельностью образовательного учреждения, организацией и результатами процесса воспитания.

Е. Н. Стопинов, В. Н. Щербакова, Е. Н. Прейскурант, Н. А. Алексеева, М. Б. Ильина, Т. В. Павлова, Н. В. Чернушевич
Планирование воспитательной работы в классе.

Методическое пособие

- В пособии представлены традиционные и **новые подходы к планированию воспитательной работы в классе**,
- раскрыты принципы и технология составления плана классного руководителя,
- предложены различные варианты оформления планов воспитательной деятельности с учащимися.

- Содержание, форма и структура плана воспитательной работы
- Формы, методы и приёмы планирования воспитательной р
- Примеры планов воспитательной работы

Ромашкова Е. И.
Картотека форм нравственного воспитания учащихся

включает 46 воспитывающих моделей, направленных на освоение детьми общечеловеческих духовных ценностей и личных мировоззренческих принципов. Оригинальная авторская технология описания моделей может быть использована в обучении **конструированию новых авторских форм внеурочной воспитательной работы.**

Содержание:

- **Айсберг смыслов афоризмов**
- **Альманах нотаций и поучений**
- **Вулкан возвышенных чувств**
- **Выборы жизненного кредо**
- **Выставка-продажа значков «Ребенок - тоже человек»**
- **Дебаты пословичные**
- **Диета для неполезных привычек**
- **Дискуссия**
- **Календарь жизни замечательных**
- **Карта жизни**
- **Коктейль эмоций**

Т. А. Волжанина и др.
Родительские собрания в начальной школе

- Дается анализ особенностей совместной работы образовательного учреждения и семьи.
- Данное пособие поможет учителю провести родительское собрание так, чтобы оно из пустой формальности превратилось в запоминающуюся встречу педагога и родителей.
- Пособие объясняет, как лучше преподнести им теоретические проблемы.
- В нём также собран разнообразный и интересный материал для проведения нетрадиционных родительских собраний (турнир, конкурс, семейный праздник, ситуативная игра и др.).
- Предлагаются варианты анкет и тестов для учащихся и родителей, **педагогические ситуации** для обсуждения, даются советы родителям.

Гарифуллин Р. Р.
Скрытая профилактика наркомании. Практическое руководство для педагогов и родителей

- Автор рассказывает об основных психотерапевтических методах профилактики наркомании в средних учебных заведениях. Его советы и рекомендации помогут педагогам обезопасить своих учеников от соблазнов попробовать наркотики. Книга полезна и родителям, беспокоящимся о судьбах своих детей.

Содержание:

- Физиология наркомании
- Наркотические ловушки
- Психотерапия. Недостатки традиционных подходов
- Групповые занятия как психотерапия
- Понятие о манипуляции
- Психология деструктивной зависимости

Дик Н. Ф. Развивающие игры на уроках и переменках. Мир игры в 3 - 4 классах

Как привить ребёнку интерес к знаниям? Как создать для младших школьников уникальный мир познания и творчества? Как интересней организовать повседневную жизнь учащихся 3-4-х классов?

В этом учителю и воспитателю поможет удивительный мир игры, открывающийся на страницах этой книги:

развивающие конкурсы и загадки, викторины и словесные головоломки, шарады и ребусы, кроссворды и турниры смекалистых, КВНы и познавательно-развлекательные программы, настольные и подвижные игры, физкультпаузы и эстафеты, занимательные задачки и считалки.

Особый интерес вызовут подробные сценарии более **20 нетрадиционных уроков по предметам начальной школы и классных часов в виде развивающих практикумов, интеллектуальных и конкурсно-игровых программ, викторин, КВНов и ролевых игр.**

более 100 развивающих игр народов мира, которые можно проводить в помещении и на свежем воздухе, **примеры детских фокусов и скороговорок, загадок и считалок, чайнвордов и сканвордов, закличек и колядок, а также афоризмы, пословицы и поговорки.**

Ломакина Г. Р. Гиперактивный ребёнок. Как найти общий язык с непоседой

- **Что такое синдром дефицита внимания с гиперактивностью, и каков из себя гиперактивный ребенок**
- Диагностика синдрома дефицита внимания с гиперактивностью
- **Возможные причины возникновения у детей синдрома дефицита внимания с гиперактивностью**
- **Коррекционные игры и примерные комплексы двигательной коррекции для гиперактивных детей**
- Эффективность работы с гиперактивными детьми и их семьями

Клаус Фопель. Как научить детей сотрудничать? Психологические игры и упражнения

- Сборник психологических игр и упражнений адресован психологам, педагогам и всем взрослым, которые думают о психическом здоровье детей, об их эмоциональном опыте, о необходимом каждому человеку умении строить конструктивные отношения с другими людьми и позитивно относиться к себе.
- Проведение подобных игр с детьми младшей школы способствует развитию их "эмоционального интеллекта" и **помогает педагогу создавать в классе дружескую атмосферу взаимопомощи, доверия, доброжелательного и открытого общения детей друг с другом и с учителем**, облегчив тем самым процесс совместного обучения.

Исаева В. С. Как научиться понимать своего ребенка. 27 простых правил

- 27 простых правил помогут по-настоящему понять ребенка, научиться радостному и бесконфликтному общению.
- Книга предназначена **для родителей** детей от 0 до 16 лет.

СОДЕРЖАНИЕ

- **Кристальная честность или «ложь во благо»?**
- Все, что душеньке угодно…
- Юный финансист
- Что на уме, а что на языке…
- Берем курс на зрелое общение!
- **Управляя гневом**
- **Хит-парад родительских ошибок**

shelf.info/index.php/klassnomu-rukovoditelyu

Поиск

мые Начальная страница

Воспитание и развитие детей

Электронная библиотека

Google Пользовательский поиск

ГЛАВНАЯ ВОСПИТАНИЕ РАЗВИТИЕ ОБУЧЕНИЕ ЗДОРОВЬЕ ЭНЦИКЛОПЕДИИ ДОСУГ ПИТАНИЕ

КЛАССИКА СКАЗКИ КЛАССНОМУ РУКОВОДИТЕЛЮ ПОЛЕЗНЫЕ СОВЕТЫ КНИГА-ПОДАРОК

Повышение квалификации 0+

Дистанционное обучение. Учебные программы от 72 ч. Обучение без отрыва от производства. 0+

0+

Отзывы читателей

Книги для классных руководителей

Учебно-методические издания

Монографии и сборники научных статей

НИРО
НИЖЕГОРОДСКИЙ ИНСТИТУТ РАЗВИТИЯ ОБРАЗОВАНИЯ

Публикации кафедры

Статьи в изданиях, рекомендованных ВАК

Учебные издания для детей

НИРО
НИЖЕГОРОДСКИЙ
ИНСТИТУТ
РАЗВИТИЯ
ОБРАЗОВАНИЯ

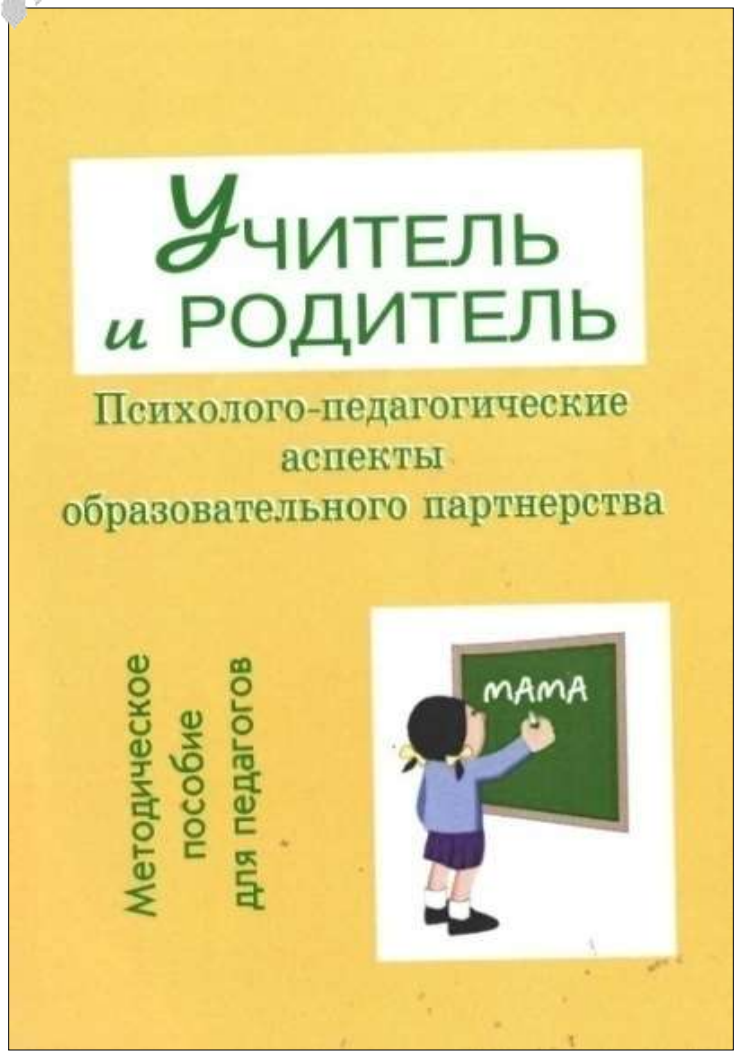

- В пособии раскрываются особенности сотрудничества педагогов и родителей, представлены различные методы и приемы организации учебного взаимодействия, комплекс диагностических методик и практик, способствующих установлению необходимого уровня развития учебного сотрудничества и прогнозированию путей его дальнейшего становления.

НИРО
НИЖЕГОРОДСКИЙ ИНСТИТУТ РАЗВИТИЯ ОБРАЗОВАНИЯ

- В пособии рассмотрены основные направления деятельности специалистов общеобразовательных школ по развитию перцептивно-речевой сферы младших школьников с ЗПР и ОНР;
- описаны диагностические методики, тематика, рекомендуемые приемы работы; определены, формы организации коррекционно-развивающей деятельности.
- Предлагаемые материалы направлены на реализацию инклюзивного обучения детей с ограниченными возможностями здоровья.

Цилина, Е. А.
Развитие перцептивно-речевой сферы младших школьников с ЗПР и ОНР в условиях общеобразовательной школы : методическое пособие

НИРО
НИЖЕГОРОДСКИЙ ИНСТИТУТ РАЗВИТИЯ ОБРАЗОВАНИЯ

- Интегрированная программа «УТРО», разработанная в соответствии с требованиями ФГОС НОО, реализует коммуникативно-деятельностный подход к развитию речевого поведения младших школьников.
- Программа может использоваться **для проведения занятий по духовно-нравственному, общеинтеллектуальному, общекультурному, социальному развитию** учащихся начальной школы в рамках внеурочной деятельности.

УТРО. Программа внеурочной деятельности для начальной школы

Копилка» современной педагогической науки таит в себе «несметные сокровища»

(огромное количество концепций, теорий, технологий для достижения целей образования)

- взять из «копилки» горсть обработанных «драгоценных камней» - теорий, техник, отдав предпочтение оптимально отобранным и уже установленным методам

- научиться размышлять над тем, почему на определенном этапе воспитательной или образовательной деятельности необходим именно этот, а не какой-то другой метод

- Чтобы уметь ориентироваться в этом многообразии, грамотно подойти к выбору оптимальной для определенного класса концепции, созданию своей модели воспитательной системы класса, определиться с формами, методами, средствами и приемами воспитания и обучения**, классному руководителю необходимы научные сведения, теоретическая подготовка, психологическая практика.**

ТЕОРИЯ ПОКОЛЕНИЙ

ТЕОРИЯ ПОКОЛЕНИЙ

Самое дорогое. Что стоит знать о ценностях поколений.

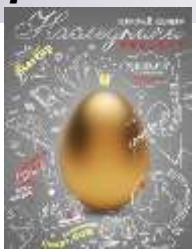

Е.Шамис, Е. Никонов,

Поколения формируют три основных фактора.

- Первый – **большие события-воспоминания,** например Олимпиада-80 или Игры-2014, полет человека в космос 12 апреля 1961, 11 сентября 2001 года. Эти события на слуху у всех детей двора (района, города, страны, мира).
  Второй фактор **– набор сообщений общества:** миру – мир, пятилетка в четыре года, голосуй сердцем. Следующее за «игреками» поколение «зет» растет, слушая про инновации, высокие технологии, стартапы, финансовую грамотность.
- Наконец, **третий фактор – воспитание.**

Цели у родителей разных поколений в общем и целом похожи, но акценты делаются на разных вещах и используются разные слова.

Поколение

sophisticated
cell phone
Generation Z
smarter
educated
internet

SMS

Теория поколений в России

Поколения — наша любовь и работа с 2003 года.

Главная | Видео | Книги | О проекте | Контакты

Самое дорогое. Что стоит знать о ценностях поколений.

Авторы: Евгения Шамис, Евгений Никонов, журнал «Наследники project» (издание M2M Private Bank)

«Крошка-сын к отцу пришел, и спросила кроха: "Ценность – это хорошо, или ценность – плохо?"» Одно мы знаем точно: понимание ценностей собеседника – ключ к выстраиванию отношений и в бизнесе, и в семье (и в семейном бизнесе, само собой). За ответом на вопрос, как эти ценности увидеть, «Наследники Project» обратились к профессионалам: Евгения Шамис и Евгений Никонов руководители проекта «RuGenerations – Теория поколений в России» давно и успешно помогают представителям разных поколений наладить диалог.

Комбинация ценностей – национальных, гендерных, семейных, профессиональных и пр. – у каждого неповторима, учесть их все в момент общения довольно сложно. Но один пласт ценностей, ценности поколений, лучше выучить наизусть. А поможет в этом Теория поколений. Она появилась в начале 1990-х: экономист Нейл Хоув и историк Вильям Штраус доказали, что примерно раз в 20 лет в мире рождается поколение людей с совершенно иным набором ценностей. К 11–12 годам они полностью формируются и начинают влиять на все проявления личности: привычки, отношения с людьми, работу и деньги, стиль потребления. Наиболее активны сегодня представители трех поколений: Беби-бумеры, рожденные в 1943–1963 годах, «Иксы» (1964–1984) и их наследники – поколение Миллениум, они же Игрек, появившиеся на свет в 1985–2003-м.

Как создаются ценности

Поколения формируют три основных фактора. Первый – большие события-воспоминания, например Олимпиада-80 или Игры-2014, полет человека в космос 12 апреля 1961, 11 сентября 2001 года. Эти события

ОБ АВТОРСКИХ ПРАВАХ

Все права на материалы принадлежат их владельцам (изданиям и авторам). При перепубликации пожалуйста делайте ссылку на наш проект. Спасибо, что вы нас читаете.

ГОДА РОЖДЕНИЯ ПОКОЛЕНИЙ

GI (1900-1923) Молчаливое (1923-1943) Беби-Бумеры (1943-1963) X (1963-1984) Миллениум или Y (1985-2003) Z (2004-)

Поиск

ССЫЛКИ

- Sherpa S Pro — выступления, консалтинг, тренинги по Теории Поколений

EMAIL ПОДПИСКА

Введите свой e-mail чтобы получат уведомления о новых публикациях на этом блоге

Присоединиться к ещё 239 подписчикам

Введите свой адрес электрс

С началом
нового
учебного года!

СПАСИБО ЗА ВНИМАНИЕ!